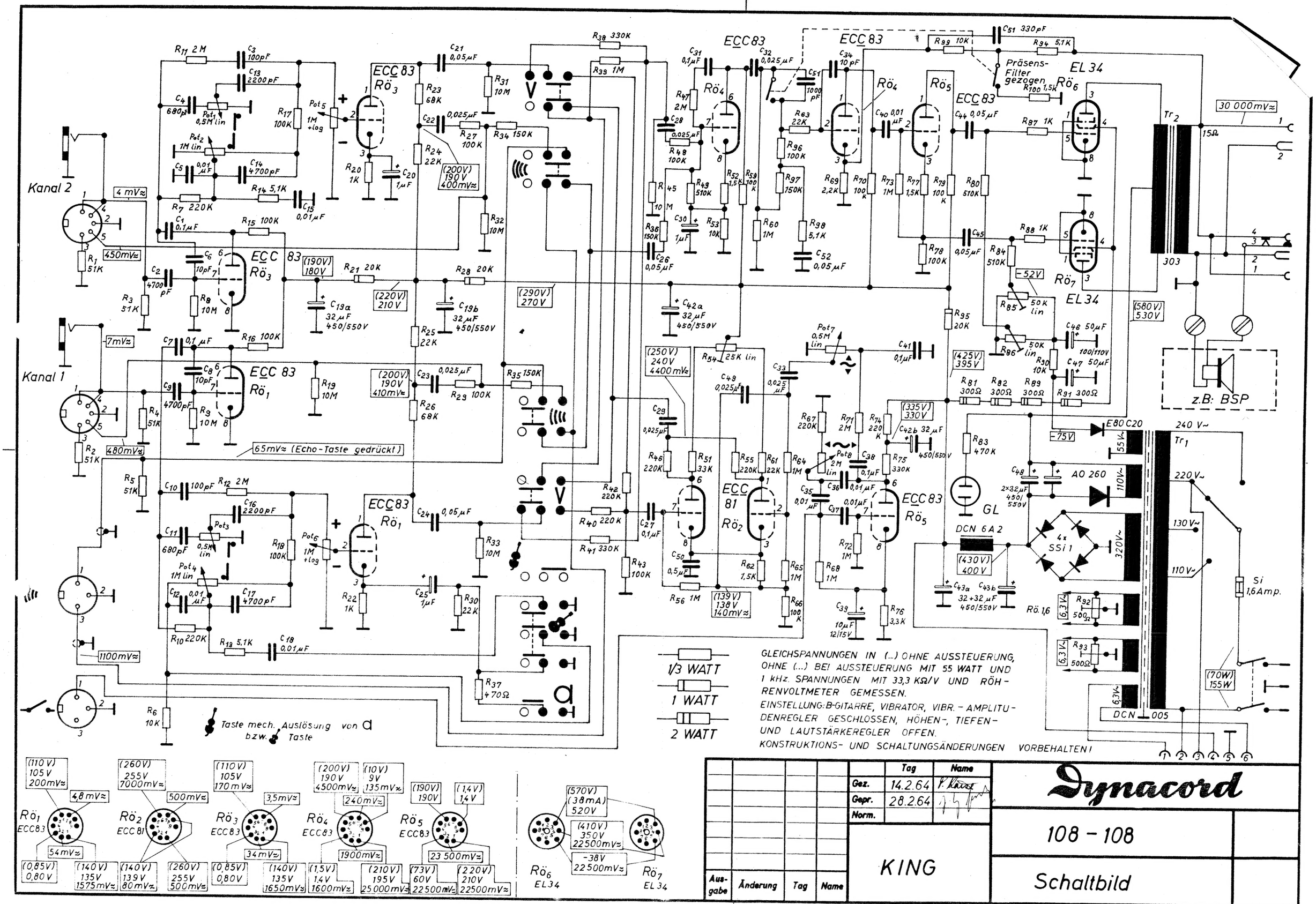

Kanal 2
Kanal 1
4 mV≈
450mV≈
7mV≈
480mV≈
1100mV≈
65mV≈ (Echo-Taste gedrückt)
ECC 83
Rö3
Rö1
Rö4
Rö5
Rö6
Rö7
ECC 81
Rö2
EL 34
Präsens-Filter gezogen
30 000mV≈
Tr2
303
15Ω
z.B: BSP
(580V) 530V
(425V) 395V
(335V) 330V
(250V) 240V 4400mV≈
(200V) 190V 400mV≈
(200V) 190V 410mV≈
(190V) 180V
(220V) 210V
(290V) 270V
(139V) 138V 140mV≈
(430V) 400V
(70W) 155W
E80C20
240 V~
Tr1
220V~
130V~
110V~
55V~
110V~
320V~
AO 260
4x SSi 1
GL
DCN 6A2
Rö. 1,6
DCN 005
Si 1,6Amp.
Taste mech. Auslösung von a bzw. Taste
1/3 WATT
1 WATT
2 WATT
GLEICHSPANNUNGEN IN (...) OHNE AUSSTEUERUNG, OHNE (...) BEI AUSSTEUERUNG MIT 55 WATT UND 1 kHz. SPANNUNGEN MIT 33,3 KΩ/V UND RÖHRENVOLTMETER GEMESSEN.
EINSTELLUNG: B-GITARRE, VIBRATOR, VIBR.-AMPLITUDENREGLER GESCHLOSSEN, HÖHEN-, TIEFEN- UND LAUTSTÄRKEREGLER OFFEN.
KONSTRUKTIONS- UND SCHALTUNGSÄNDERUNGEN VORBEHALTEN!
Rö1 ECC83
Rö2 ECC81
Rö3 ECC83
Rö4 ECC83
Rö5 ECC83
Rö6 EL34
Rö7 EL34
Tag
Name
Gez. 14.2.64
Gepr. 28.2.64
Norm.
Ausgabe
Änderung
Tag
Name
KING
Dynacord
108 - 108
Schaltbild

16